PUNTA Robert Malinowski
Piaskowa 6
82-300 Elbląg
NIP: 5782803312 REGON: 280324139



DIMAR ZESTAW NASTAWNY DO ZAOKRĄGLEŃ

Dostępny do 24h
Producent : DIMAR
Data wygenerowania: 2026-11-24

Opis

Zestaw nastawny do zaokrągleń

PUNTA Robert Malinowski
Piaskowa 6
82-300 Elbląg
NIP: 5782803312 REGON: 280324139

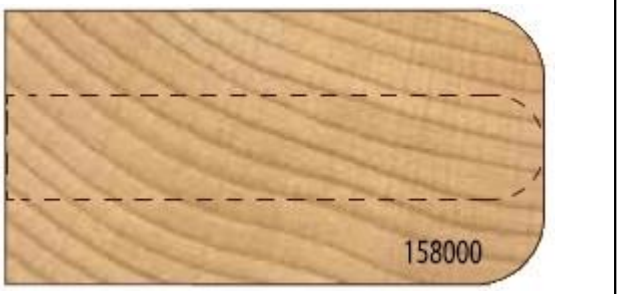

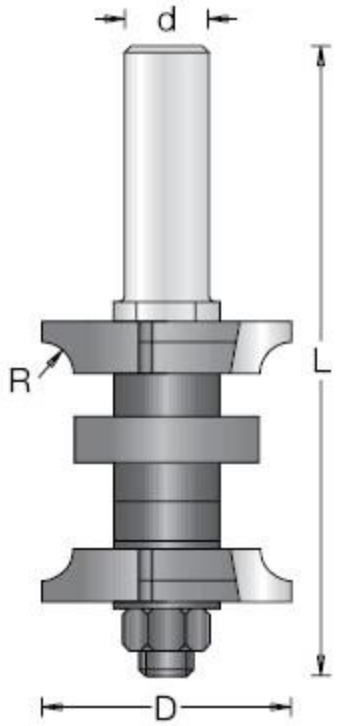

Legenda

R [mm] - promień

D [mm] - średnica robocza

B [mm] - wysokość robocza

L [mm] - długość całkowita freza

d [mm] - średnica trzpienia

D [mm]	R [mm]	B [mm]	L [mm]	d [mm]	Opis	Symbol	Dostępność	Cena netto Cena brutto
38,1	4,8	9,5 - 38	12	12	Zestaw	D1580009	do 24h	470,30 zł 578,47 zł
38,1	4,8				Frez górny	D1580940	do 24h	155,60 zł 191,39 zł
38,1	4,8				Frez dolny	D1580950	do 24h	155,60 zł 191,39 zł