PUNTA Robert Malinowski
Piaskowa 6
82-300 Elbląg
NIP: 5782803312 REGON: 280324139



DIMAR FREZ ZAWIJAJĄCY DO OBRZEŻY

Dostępny do 30 dni
Producent : DIMAR
Data wygenerowania: 2026-11-24

Opis

Frez zawijający do obrzeży



PUNTA Robert Malinowski
Piaskowa 6
82-300 Elbląg
NIP: 5782803312 REGON: 280324139

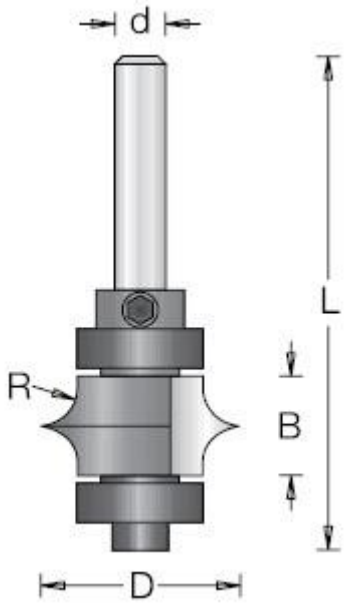

Legenda

D [mm] - średnica robocza

R [mm] - promień

B [mm] - wysokość robocza

L [mm] - długość całkowita freza

d [mm] - średnica trzpienia

* - na zamówienie

D [mm]	R [mm]	B [mm]	L [mm]	d [mm]	Symbol	Dostępność	Cena netto Cena brutto
25,4	4,8	12,7	66	6	D1570043	do 30 dni	329,58 zł 405,39 zł
28,6	6,3	15,9	69	6	D1570083	do 30 dni	342,27 zł 420,99 zł
34,5*	9,5	22,2	75	6	D1570123	do 30 dni	355,95 zł 437,82 zł