PUNTA Robert Malinowski
Piaskowa 6
82-300 Elbląg
NIP: 5782803312 REGON: 280324139

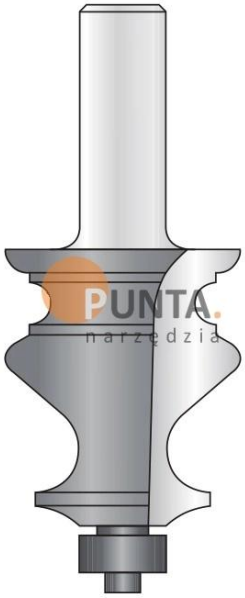

DIMAR FREZ OZDOBNY DO LISTEW

Dostępny
Producent : DIMAR
Data wygenerowania: 2026-11-23

Opis
Frez ozdobny od listew

PUNTA Robert Malinowski
Piaskowa 6
82-300 Elbląg
NIP: 5782803312 REGON: 280324139

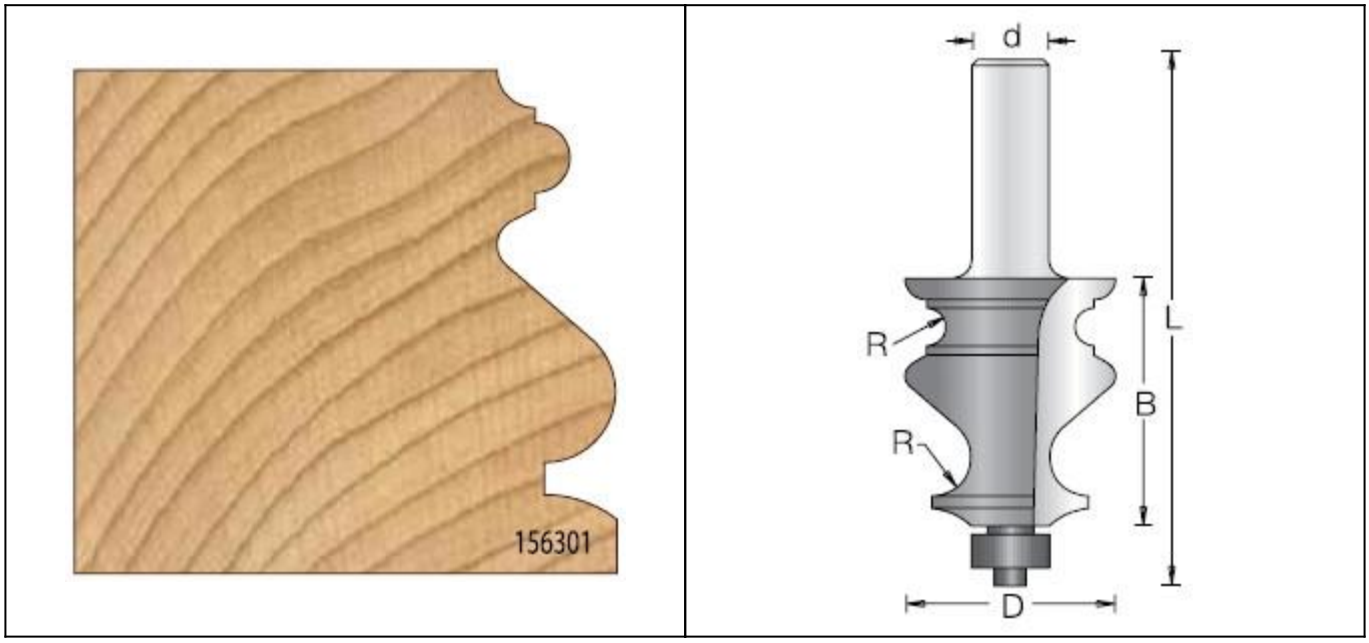

Legenda

D [mm] - średnica robocza

R1 [mm] - promień

R2 [mm] - promień

B [mm] - wysokość robocza

L [mm] - długość całkowita freza

d [mm] - średnica trzpienia

D [mm]	R1 [mm]	B [mm]	L [mm]	d [mm]	R2 [mm]	Symbol	Dostępność	Cena netto Cena brutto
34,7	6,5	41,5	90,5	12	3,2	D1563019	Dostępny	477,10 zł 586,83 zł