PUNTA Robert Malinowski
Piaskowa 6
82-300 Elbląg
NIP: 5782803312 REGON: 280324139



DIMAR FREZ DO LISTEW OZDOBNYCH

Dostępny do 45 dni
Producent : DIMAR
Data wygenerowania: 2026-11-24

Opis
Frez do listew ozdobnych.

PUNTA Robert Malinowski
Piaskowa 6
82-300 Elbląg
NIP: 5782803312 REGON: 280324139

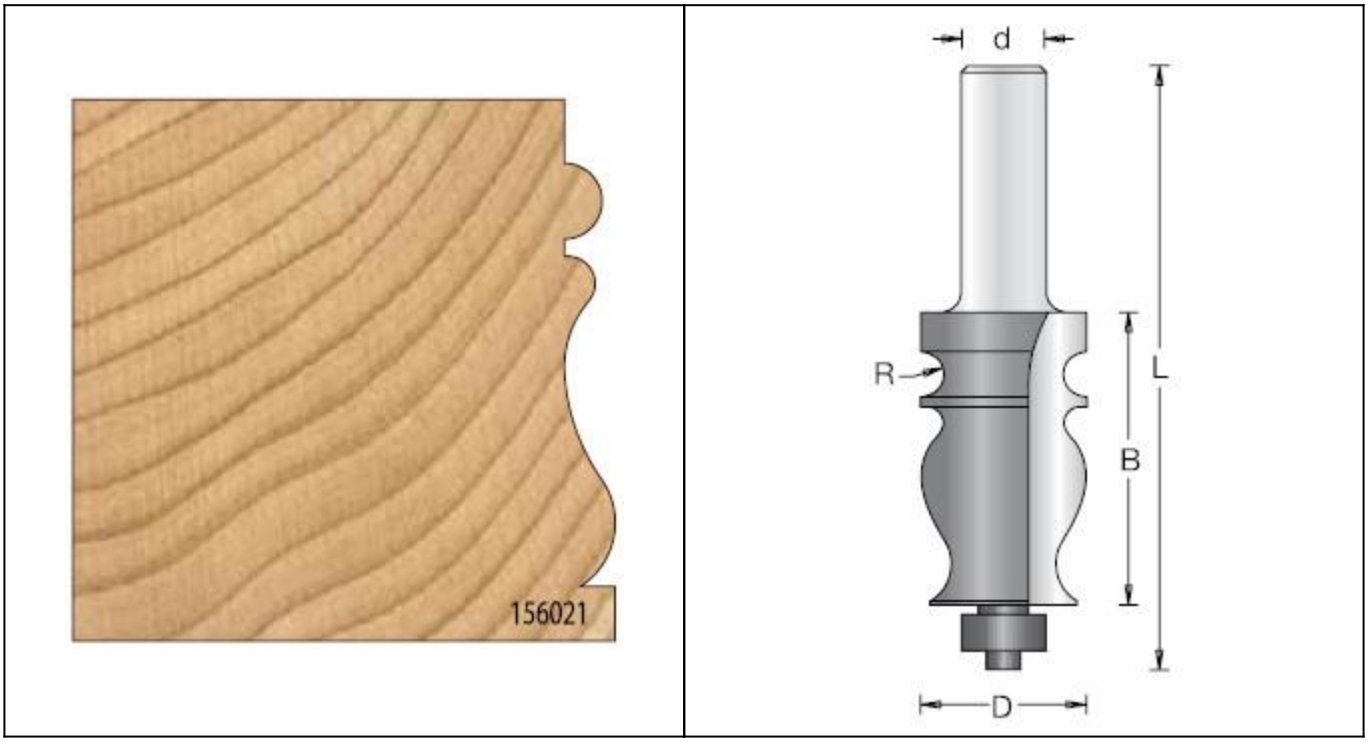

Legenda

D [mm] - średnica robocza

R [mm] - promień

B [mm] - wysokość robocza

L [mm] - długość całkowita freza

d [mm] - średnica trzpienia

D [mm]	R [mm]	B [mm]	L [mm]	d [mm]	Symbol	Dostępność	Cena netto Cena brutto
25,4	3,5	45	94	12	D1560219	do 45 dni	307,70 zł 378,47 zł