PUNTA Robert Malinowski
Piaskowa 6
82-300 Elbląg
NIP: 5782803312 REGON: 280324139



DIMAR FREZ DO ŁĄCZEŃ POD KĄTEM 45°

Dostępny do 45 dni
Producent : DIMAR
Data wygenerowania: 2026-11-24

Opis

Frez do łączeń pod kątem 45°

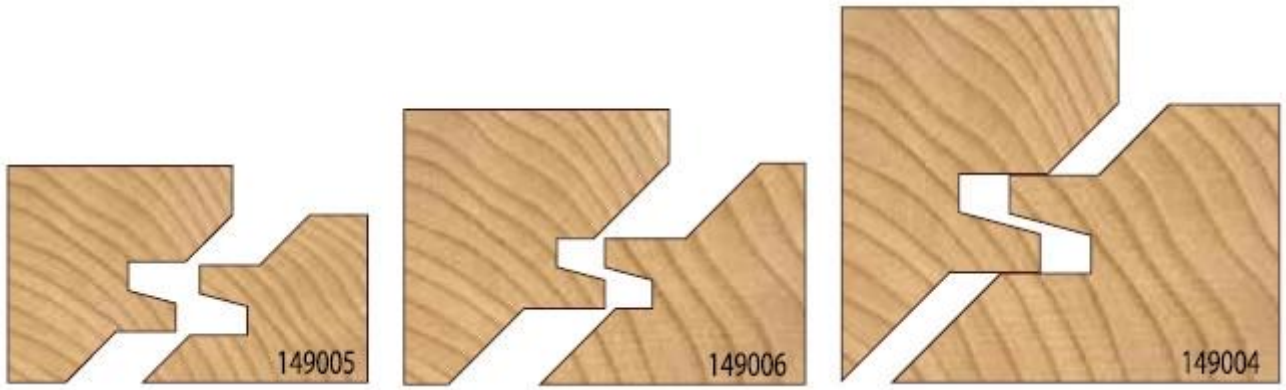

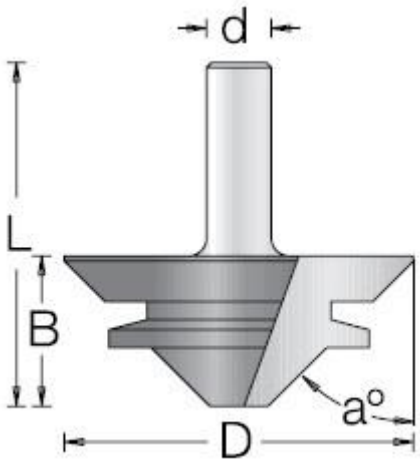

Legenda

D [mm] - średnica robocza

a [°] - kąt

B [mm] - wysokość robocza

L [mm] - długość całkowita freza

d [mm] - średnica trzpienia

D [mm]	B [mm]	a [°]	L [mm]	d [mm]	Symbol	Dostępność	Cena netto Cena brutto
67	29,5	45	77,5	12	D1490049	do 45 dni	563,60 zł 693,23 zł