PUNTA Robert Malinowski
Piaskowa 6
82-300 Elbląg
NIP: 5782803312 REGON: 280324139



DIMAR FREZ DO ŁĄCZEŃ SZUFLAD

Dostępny do 45 dni
Producent : DIMAR
Data wygenerowania: 2026-11-24

Opis

Frez do łączeń szuflad

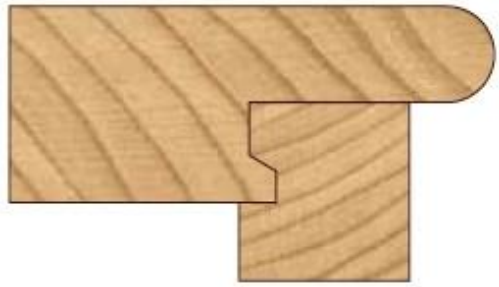

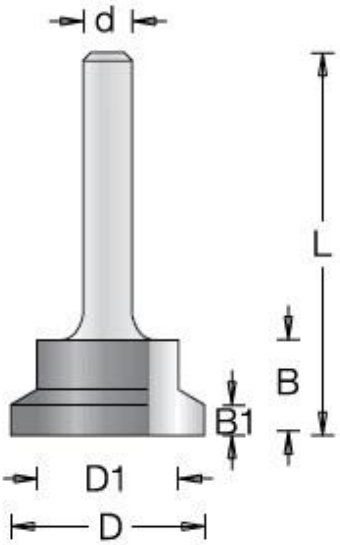

Legenda

D [mm] - średnica robocza

D1 [mm] - średnica robocza

B [mm] - wysokość robocza

B1 [mm] - wysokość robocza

L [mm] - długość całkowita freza

d [mm] - średnica trzpienia

D [mm]	B [mm]	L [mm]	d [mm]	D1 [mm]	B1 [mm]	Symbol	Dostępność	Cena netto Cena brutto
19,1	12,7	49	6	12,2	4	D1490013	do 45 dni	176,20 zł 216,73 zł
25,4	12,7	49	12	18,5	4	D1490039	do 45 dni	191,50 zł 235,55 zł