PUNTA Robert Malinowski
Piaskowa 6
82-300 Elbląg
NIP: 5782803312 REGON: 280324139



DIMAR FREZ DO OTWORÓW T-KSZTAŁTNYCH

Dostępny do 30 dni
Producent : DIMAR
Data wygenerowania: 2026-11-24

Opis
Frez do otworów t-kształtnych.

PUNTA Robert Malinowski
Piaskowa 6
82-300 Elbląg
NIP: 5782803312 REGON: 280324139

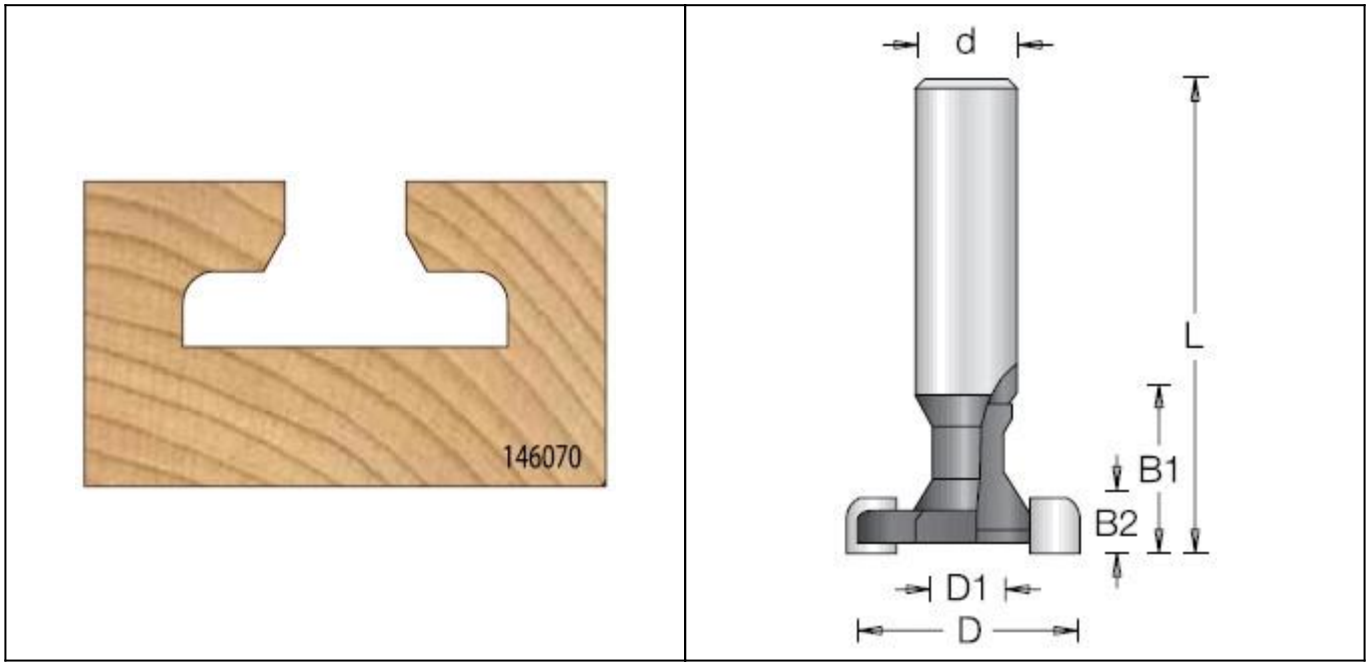

Legenda

D [mm] - średnica robocza

D1 [mm] - średnica robocza

B1 [mm] - głębokość frezowania

B2 [mm] - wysokość robocza

L [mm] - długość całkowita freza

d [mm] - średnica trzpienia

D [mm]	B1 [mm]	B2 [mm]	L [mm]	d [mm]	D1 [mm]	Symbol	Dostępność	Cena netto Cena brutto
30	17	7	60	12	10,5	D1460709	do 30 dni	355,30 zł 437,02 zł