PUNTA Robert Malinowski
Piaskowa 6
82-300 Elbląg
NIP: 5782803312 REGON: 280324139



DIMAR FREZ DO OTWORÓW T-KSZTAŁTNYCH

Dostępny do 90 dni
Producent : DIMAR
Data wygenerowania: 2026-11-24

Opis

Frez do otworów t-kształtnych.

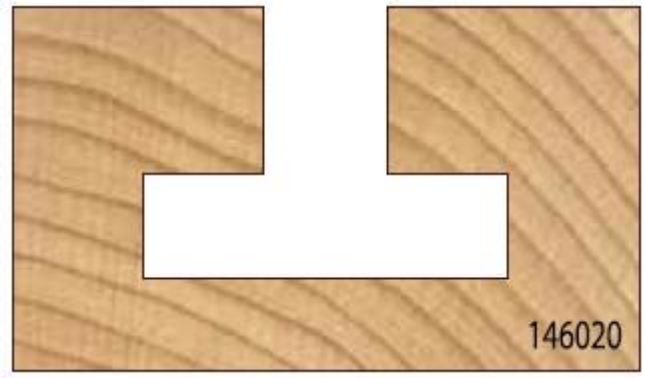

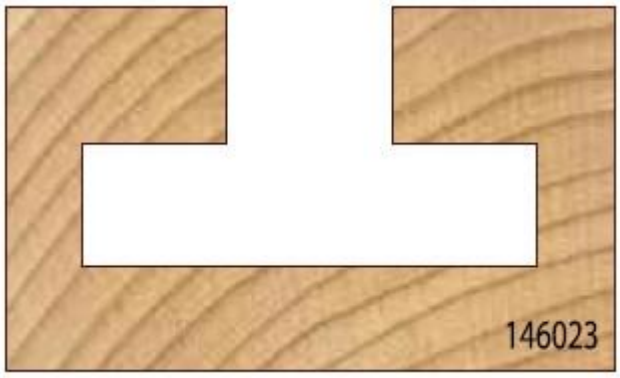

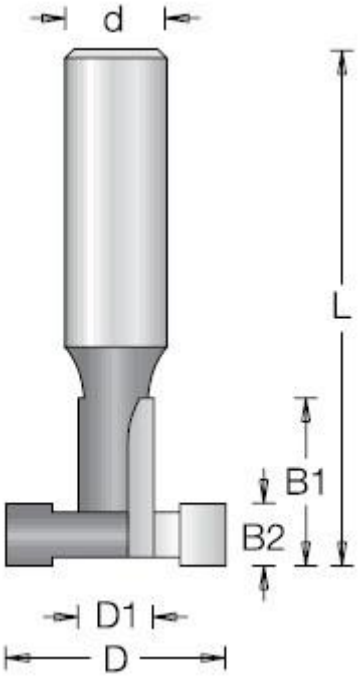

Legenda

D [mm] - średnica robocza

D1 [mm] - średnica robocza

B1 [mm] - głębokość frezowania

B2 [mm] - wysokość robocza

L [mm] - długość całkowita freza

d [mm] - średnica trzpienia

D [mm]	B1 [mm]	B2 [mm]	L [mm]	D1 [mm]	d [mm]	Symbol	Dostępność	Cena netto Cena brutto
28	20,7	8	66	9,5	12	D1460209	do 90 dni	380,70 zł 468,26 zł
35	22,2	9,5	65	12,7	12	D1460239	do 90 dni	381,30 zł 469,00 zł