PUNTA Robert Malinowski
Piaskowa 6
82-300 Elbląg
NIP: 5782803312 REGON: 280324139

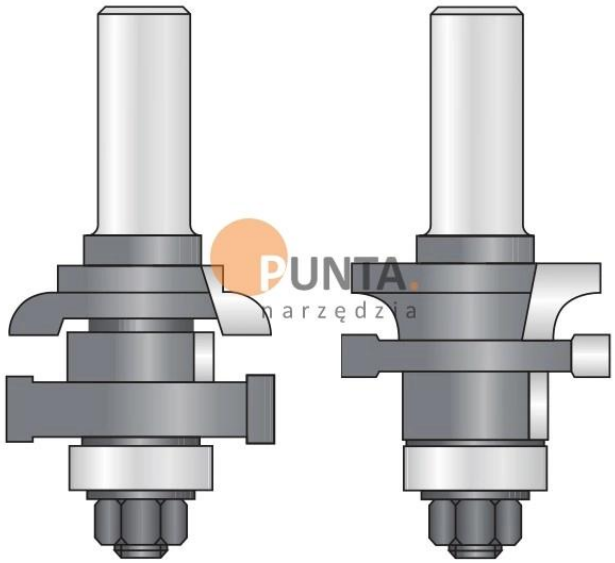

DIMAR ZESTAW KLASYCZNY DO RAMIAKA Z PŁYCINĄ

Wycofany
Producent : DIMAR
Data wygenerowania: 2026-11-25

Opis

Zestaw klasyczny do ramiaka z płyciną z chwytem 12 mm

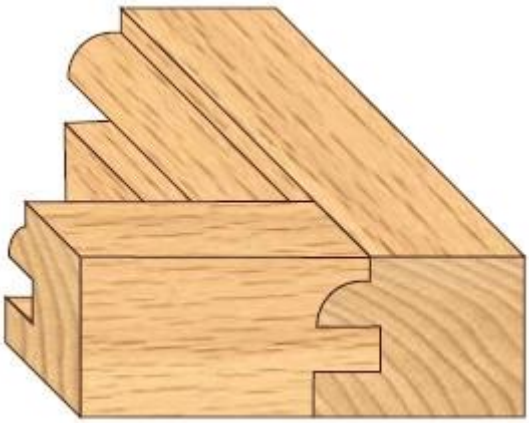

PUNTA Robert Malinowski
Piaskowa 6
82-300 Elbląg
NIP: 5782803312 REGON: 280324139

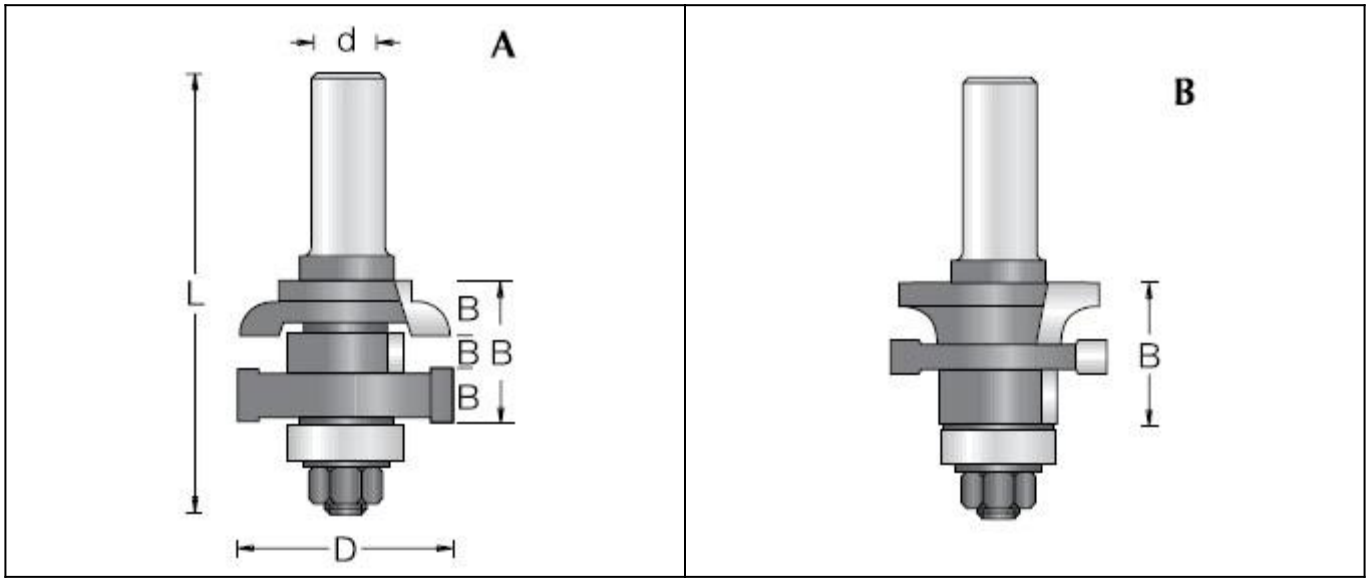

Legenda

D [mm] - średnica robocza

B [mm] - wysokość robocza

d [mm] - średnica trzpienia