PUNTA Robert Malinowski
Piaskowa 6
82-300 Elbląg
NIP: 5782803312 REGON: 280324139



DIMAR FREZ DO RAMIAKA Z PŁYCINĄ

Dostępny do 45 dni
Producent : DIMAR
Data wygenerowania: 2026-11-24

Opis

Frez do ramiaka z płyciną

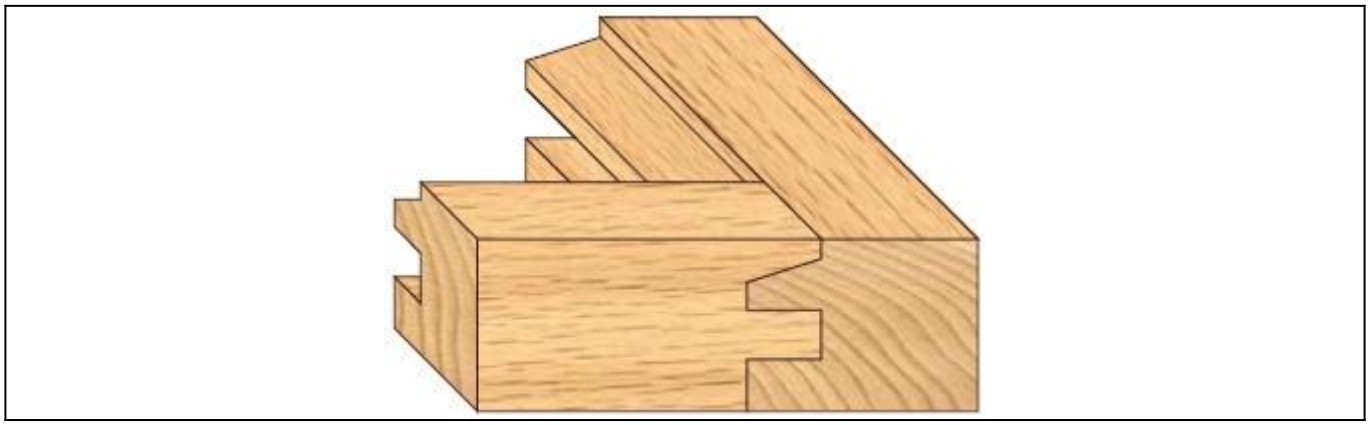

PUNTA Robert Malinowski
Piaskowa 6
82-300 Elbląg
NIP: 5782803312 REGON: 280324139

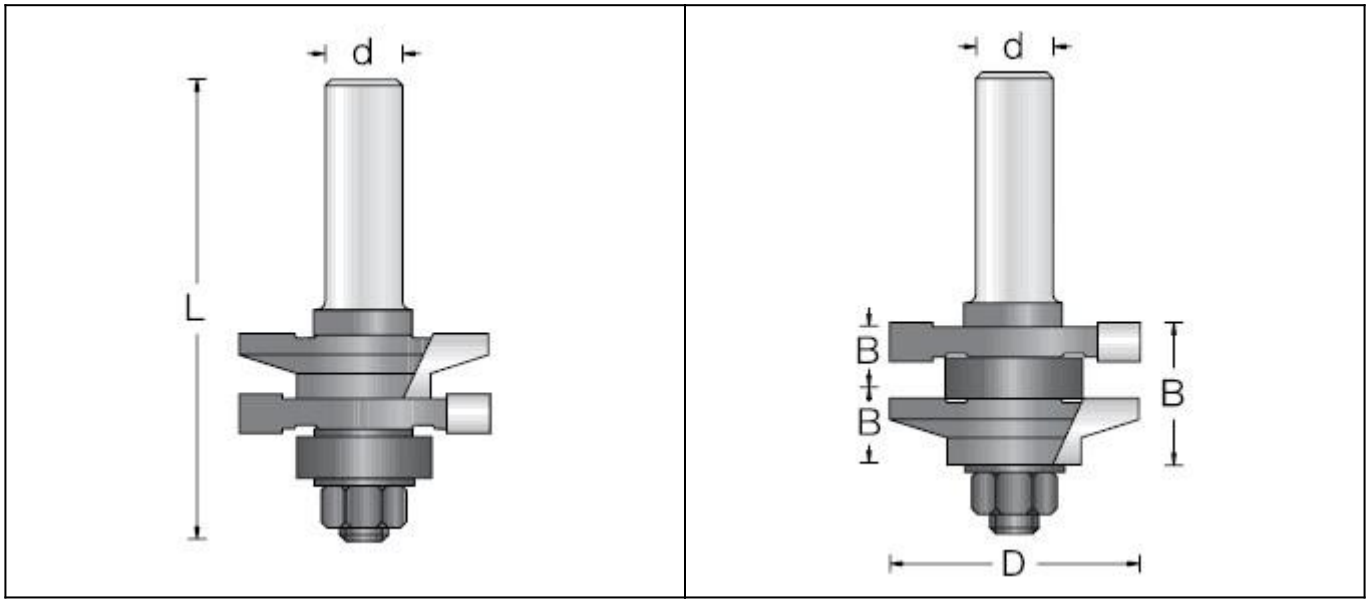

Legenda

D [mm] - średnica robocza

B [mm] - wysokość robocza

L [mm] - długość całkowita freza

d [mm] - średnica trzpienia

Opis	D [mm]	B [mm]	L [mm]	d [mm]	Symbol	Dostępność	Cena netto Cena brutto
Zestaw	41	22	70	8	D1433015	do 45 dni	515,30 zł 633,82 zł
Zestaw	41	22	76	12	D1433019	do 45 dni	515,30 zł 633,82 zł
Frez profilujący	41	11	-	-	D1431210	do 45 dni	474,00 zł 583,02 zł
Frez do rowków	41	6,3	-	-	D1431040	do 45 dni	113,20 zł 139,24 zł